PIC12-3M-TE Termostato 3 Moduli

G.S.E.I. Controlli
Elettronica
Industriale

-Alimentazione: **240Vac 2VA.**
-Range: **0-70,0°C +/-0,3 °C**
-Ingresso 10mV /°C
-Precisione **+/-0,3 °C**
-**Due sonde utilizzabili**
1) **Lm35** 1,5mt. 10mV/°C
2) **Pirometro IR** 10mV/°C
-Out Relè a scambio 4A 48V
Isteresi 0,1°C.
-Allarme di massima +2°C.
-Allarme di rottura sonda.
-Out Allarme 5V 10mA

Contenitore per guida DIN
Dimensioni 90 x 53 x 60mm.
Temperatura di esercizio -10 +50°C

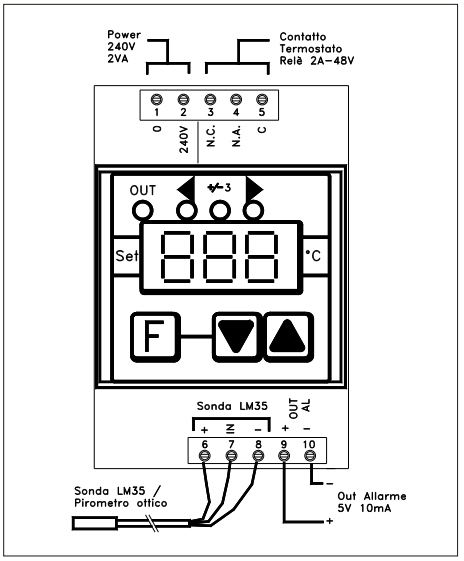

-Programmazione del SET POINT:

Premendo il tasto "F" lampeggeranno i led esterni , al posto della variabile apparirà il valore del SET POINT, si potrà agire con UP e DOWN, dopo 2 sec. dall'ultimo valore impostato il dato verrà memorizzato e riapparirà il valore della variabile.

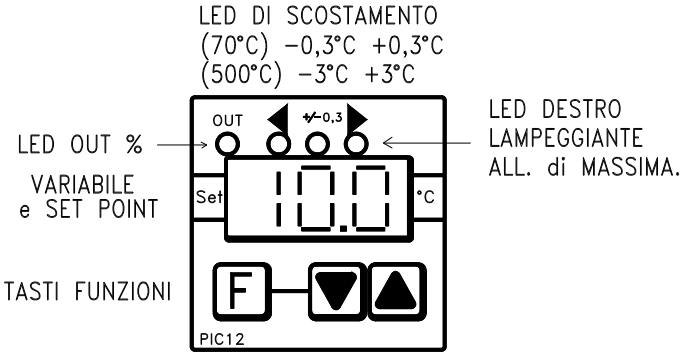

G.S.E.I. Controlli Via Renata Bianchi, 69/3 Genova 16152 Italia
Tel.+39 010-6519085 Fax+39 010-6593605
email info@gseicontrolli.it Sito webwww.gseicontrolli.it

CE RoHS Compliant